AQUA4D®

H-A PRO 200-400

La série **H-A Pro 200-400** apporte une efficacité hydrique à la micro-irrigation et prolonge la durée de vie de votre réseau d'irrigation. Ces systèmes de traitement de l'eau sont fabriqués et pré-assemblés comme des unités autonomes.

Plug and Play

Le système est livré prêt pour une installation rapide dans les locaux du client, se connectant facilement aux configurations d'irrigation existantes. Ce système prêt à l'emploi permet à AQUA4D d'avoir un contrôle qualité complet : il est construit dans nos installations en Suisse et des tests approfondis sont effectués avant l'expédition pour garantir que le produit est prêt à arriver. Il suffit au client de connecter le H-A Pro à son réseau d'irrigation et de le brancher sur secteur.

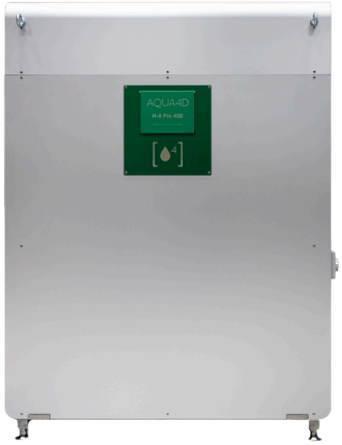

Facile à déplacer

Si le processus d'arrosage s'arrête pendant l'hiver et que le système doit être stocké, le H-A Pro est facile à déplacer vers un autre endroit où il ne souffrira pas du froid.

Diverses configurations

Selon le débit requis, le système est disponible dans différentes configurations allant de 360 à 720 m3/h.

Consommation d'énergie minimale

Les systèmes AQUA4D ne nécessitent qu'une petite quantité d'énergie pour fonctionner et peuvent également être connectés à un système d'alimentation solaire si aucune connexion au réseau n'est disponible.

H-A Pro 200

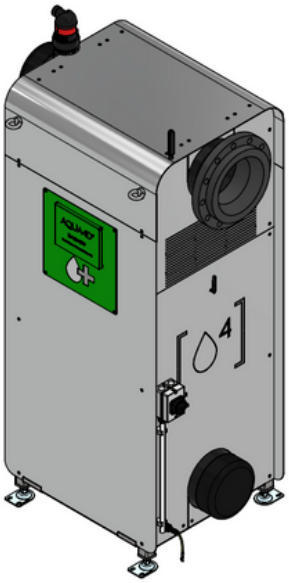

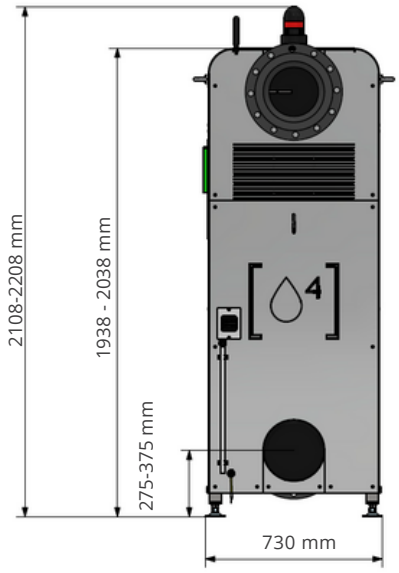

H-A Pro 300 et H-A Pro 400

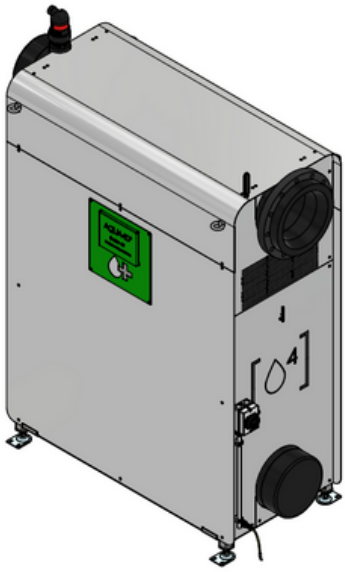

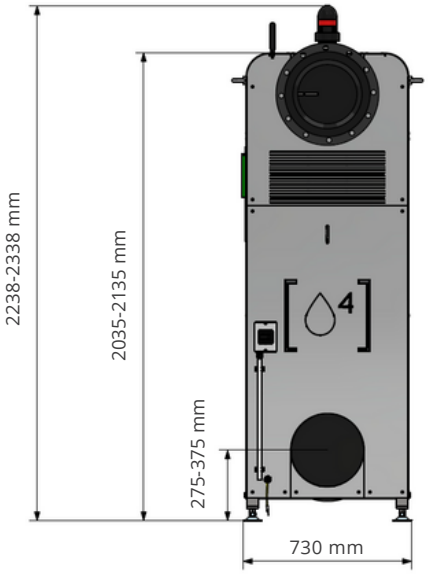

DONNÉES TECHNIQUES	H-A Pro 200	H-A Pro 300	H-A Pro 400
Débit maximal [m3/h]	360	540	720
Débit maximal [gpm]	1320	1980	2640
Débit maximum [US gpm]	1585	2378	3170
Dimensions L x l x H [mm/pouces]	1113 x 730 x 2108 (43,8 x 28,7 x 83)	1773 x 730 x 2238 (69,8 x 28,7 x 88,1)	
Alimentation	100 - 240 V CA / 50 - 60 Hz		
Consommation électrique [W]	60	80	100
Température maximale de l'eau	60 °C à 4 bars (140 °F à 58 psi)		
Pression d'eau maximale	10 bars à 20 °C (145 psi à 68 °F)		
Chute de pression maximale	0,2 bar (2,9 psi)		
Température ambiante	3°C... 45°C (37°... 113°F)		
Température de stockage	0 °C... 60 °C (32 °F... 140 °F)		
Poids (à vide)	255 kg (562 livres)	415 kg (915 livres)	441 kg (972 livres)
Raccordement hydraulique	DN 250	DN 300	DN 300

Comment et où installer ?

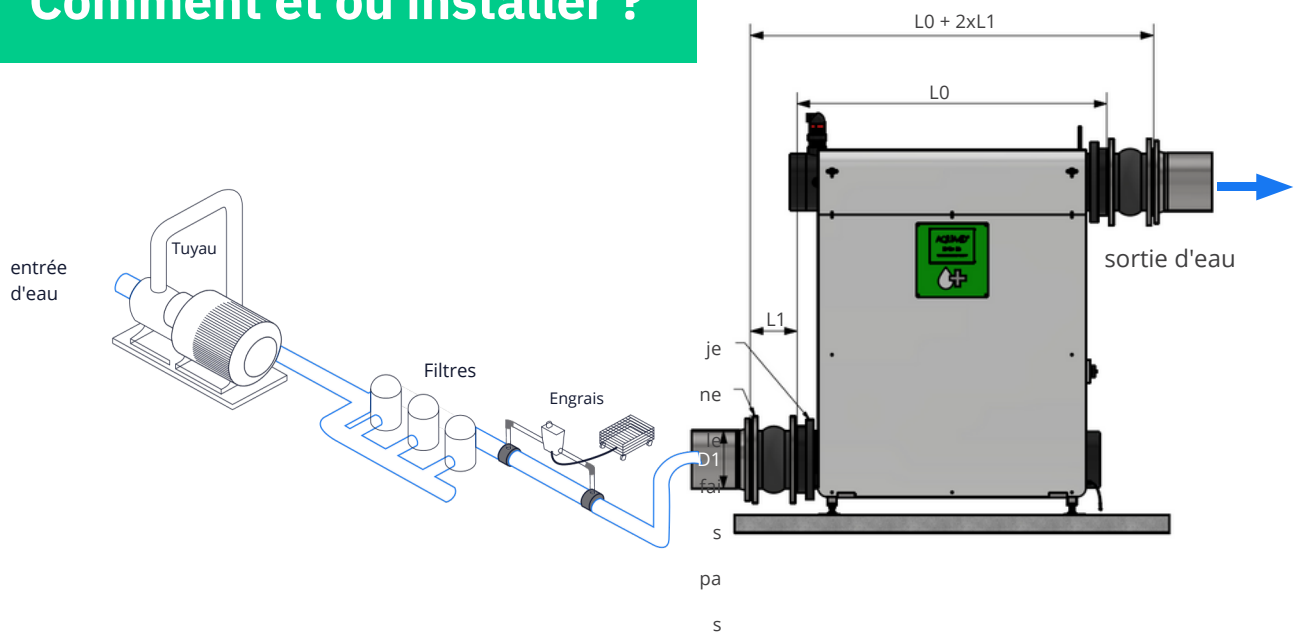

Les systèmes H-A Pro sont fournis avec des joints de dilatation flexibles en caoutchouc adaptés aux dimensions des canalisations sur le site d'installation. Les options sont les suivantes :

Joints de dilatation en caoutchouc

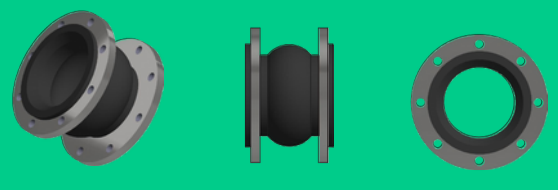

Réduction de dilatation en caoutchouc

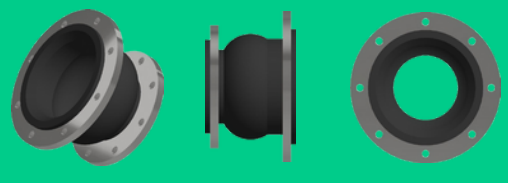

Raccordement du H-A Pro 200 (DN250) à :

ØD1 (Tube)	Taper	F (bride standard)	L0 [mm/"]	L1 [mm/"]	Poids [kg/lbs]
DN250	Standard	DIN PN16	1070 (42,1")	230 (9,06")	20,5 kg/45 livres
DN300	Réduit	DIN PN16	1070 (42,1")	220 (8,68")	22,5 kg/49,5 livres
10"	Standard	ANSI LB150	1070 (42,1")	230 (9,06")	24,5 kg/54 livres
12"	Réduit	ANSI LB150	1070 (42,1")	220 (8,68")	33kg/73lbs

Connexion H-A Pro 300-400 (DN300) à :

ØD1 (Tube)	Taper	F (bride standard)	L0 [mm/"]	L1 [mm/"]	Poids [kg/lbs]
DN300	Standard	DIN PN16	1730 (68,1")	245 (9,65")	25 kg / 55 lbs
DN350	Réduit	DIN PN16	1730 (68,1")	240 (9,45")	27,4 kg / 60,5 lbs
12"	Standard	ANSI LB150	1730 (68,1")	245 (9,65")	34,5 kg / 76 lbs
14"	Réduit	ANSI LB150	1730 (68,1")	240 (9,45")	40 kg / 88 lbs

Planet Horizons Technologies
AQUA4D
Ecoparc de Daval A9
3960 Sierre
Suiza
+41 27 480 30 35
info@aqua4d.com
www.aqua4d.com

European Commission
Bundesamt für Umwelt BAFU
Office fédéral de l'environnement OFEV
UN GLOBAL COMPACT CEO WATER MANDATE
Cleantech ALPS Powering Business Innovation
SOLARIMPULSE EFFICIENT SOLUTION JUNE 2019
BUSINESS FOR NATURE